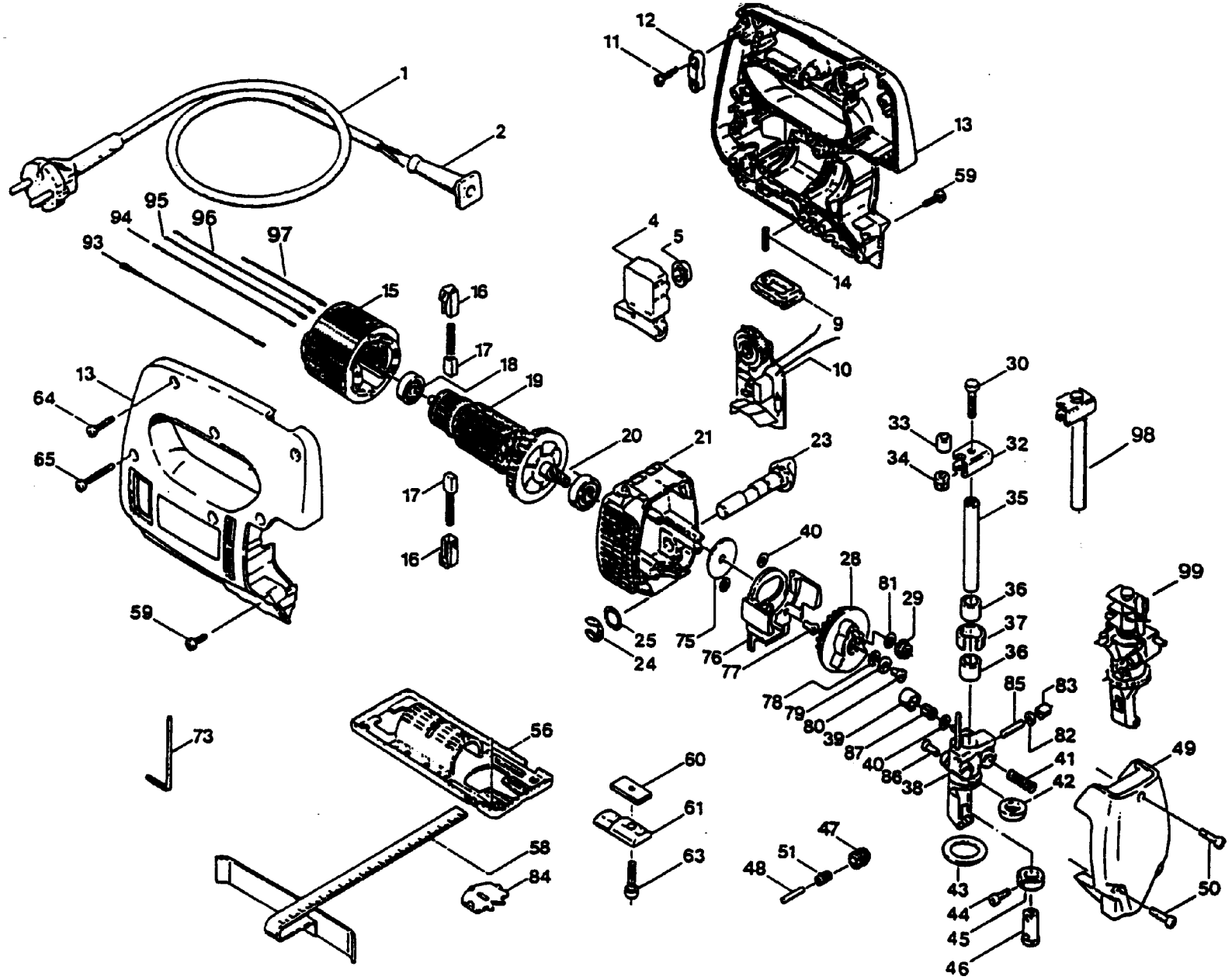
1
2
11
12
13
59
4
5
14
9
10
95
94
96
97
93
15
16
17
18
19
13
64
65
20
21
23
17
16
59
25
24
75
76
77
40
28
81
29
30
33
32
34
35
98
36
37
36
99
78
79
80
39
87
40
86
38
85
83
82
41
42
49
73
56
60
61
63
58
84
47
51
48
43
44
45
46
50

Pos	Teilenummer	Benennung	Preis in €	Menge	Me	Verschleißteile
1	19637	NETZKABEL 4 M		1	St	X
2	12015	KNICKSCHUTZTÜLLE		1	St	X
4	14643	SCHALTER		1	St	
5	12774	ARRETIERKNOPF		1	St	
9	14649	ADAPTER		1	St	
10	48031	ELEKTRONIK		1	St	
11	12090	SCHRAUBE 4,0X16		1	St	
12	15056	ZUGENTLASTUNGSSCHELLE		1	St	
13	17555	GEH.6270.103/104 BL.		1	St	X
15	19680	STAT.TE190X0,45/40		1	St	
16	12006	KOHLEHALTER		1	St	X
17	30565	KOHLEBÜRSTE		1	St	X
18	11999	RILLENKUGELLAGER		1	St	
19	16646	ANKER 6270KPL.N.KOLL		1	St	
20	11984	KUGELLAGER		1	St	
21	17249	METALLGEHÄUSE		1	St	
23	17528	EXZENTERGRIFF		1	St	
24	14963	SICHERUNGSSCHEIBE		1	St	
25	14962	FEDERSCHEIBE		1	St	
28	16673	PENDELHUBEXZENTER		1	St	
29	21424	WÄLZROLLE		1	St	
30	13692	SCHRAUBE M5X20		1	St	
32	30268	KULISSE		1	St	
33	20886	DISTANZROHR		1	St	
34	30405	FÜHRUNGSHÜLSE		1	St	
35	24577	STOESSEL		1	St	
36	12381	GLEITLAGER		1	St	
37	12376	SCHMIERFILZ		1	St	X
38	19137	PENDELGABEL KPL.ERSA		1	St	
39	16672	LAUFROLLE KPL.		1	St	X

Pos	Teilenummer	Benennung	Preis in €	Menge	Me	Verschleißteile
40	21427	SCHEIBE		1	St	
41	17062	DRUCKFEDER		1	St	
42	22992	DICHTFILZ		1	St	X
43	14954	PENDELDICHTUNG		1	St	
44	24590	ZYL.SCHRAUBE		1	St	X
45	30276	SPANNRING		1	St	X
46	24578	SAEGEBLATTEINSATZ		1	St	X
47	19052	STUETZROLLE		1	St	X
48	19054	NADELROLLE		1	St	
49	17556	DECK.6271.400PULVERB		1	St	
50	16669	SCHRAUBE CM 3 X 22		1	St	
51	19053	NADELKRANZ		1	St	
56	18600	SAEGETISCH		1	St	X
59	14945	SCHRAUBE 4 X 12		1	St	
60	30250	BLECHEINLAGE		1	St	
61	14955	SAEGET.BEFEST.6270		1	St	
63	15029	ZYL.SCHR.M5X20 SCHW.		1	St	
64	12137	SCHRAUBE 4,OX19		1	St	
65	12136	LINSENSCHRAUBE KT 4X32		1	St	
73	12207	SECHSK.SCHRAUBENDREHER SW 3		1	St	
75	16742	SCHEIBE		1	St	
76	17557	MASSENAUSGLEICH		1	St	
77	15297	SENKKOPFSCHRAUBE M4X8		1	St	
78	16922	DISTANZSCHEIBE		1	St	
79	12197	SCHEIBE		1	St	
80	10027	ZYLINDERSCHRAUBE		1	St	
81	17134	DISTANZSCHEIBE 4,3X02		1	St	
82	16749	FEDERSCHEIBE DIN137A4,3		1	St	
83	14959	ZYLINDERBUCHSE		1	St	
84	17251	SPANREISSCHUTZ		1	St	X

Pos	Teilenummer	Benennung	Preis in €	Menge	Me	Verschleißteile
85	16736	ZYL.ST.DRM.4H6 X 20		1	St	
86	17252	EINSTELLSCHRAUBE		1	St	
87	23897	NADELKRANZ		1	St	
93	19449	Y-LEITER		1	St	
94	19784	LIT.F.TERM.STA.60MM		1	St	
95	22523	DOPPELLITZE 120/230M		1	St	
96	19788	ENTSTÖRDROSSEL		1	St	
97	19789	LITZE		1	St	
98	24587TKD	BAUGRUPPE STOESSEL		1	St	
99	24588	PENDELGABEL KPL.		1	St	