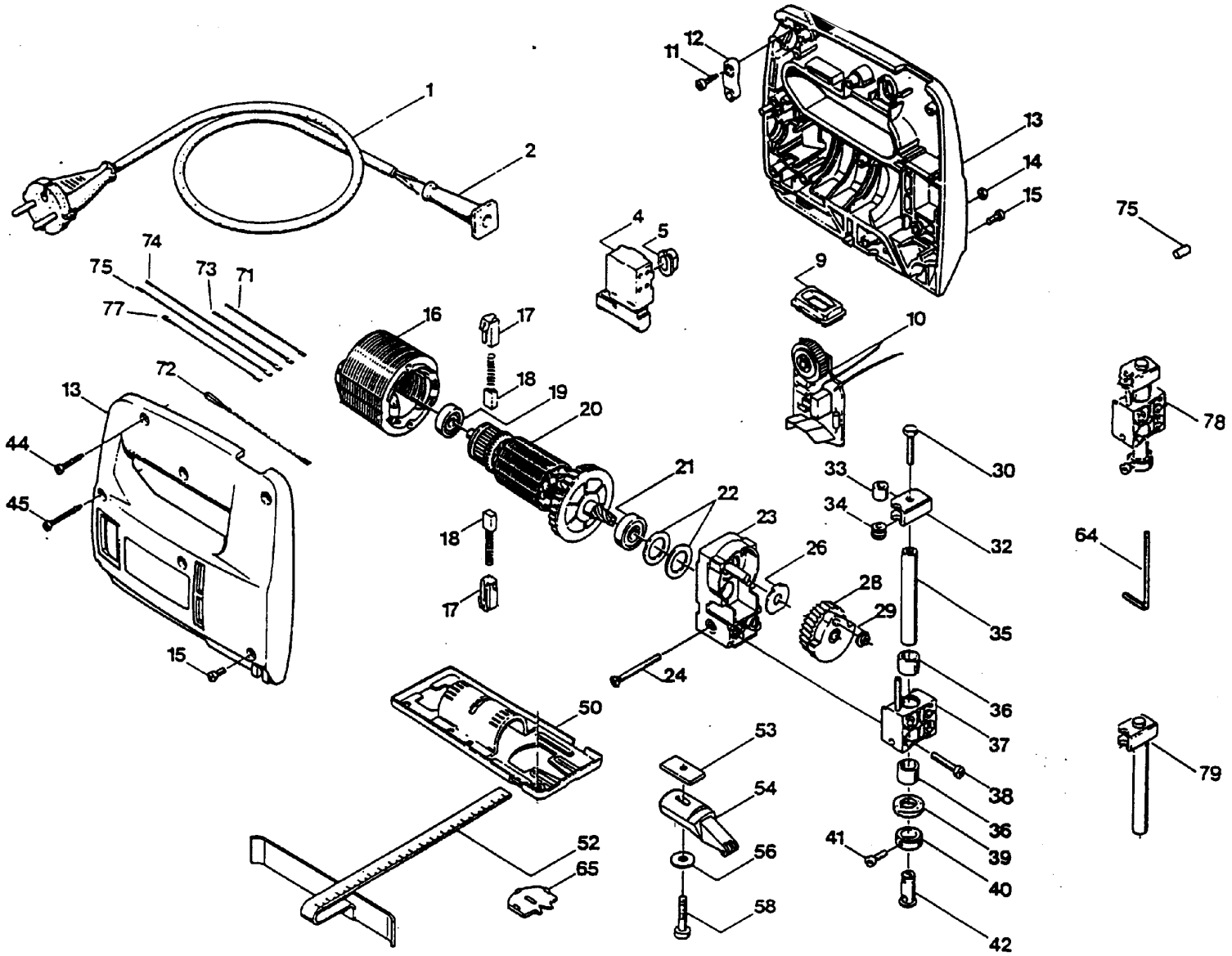
1
2
4
5
9
10
11
12
13
14
15
16
17
18
19
20
21
22
23
24
26
28
29
30
32
33
34
35
36
37
38
39
40
41
42
44
45
50
52
53
54
56
58
64
65
71
72
73
74
75
77
78
79

Pos	Teilenummer	Benennung	Preis in €	Menge	Me	Verschleißteile
1	19637	NETZKABEL 4 M		1	St	X
2	12015	KNICKSCHUTZTÜLLE		1	St	X
4	14643	SCHALTER		1	St	
5	12774	ARRETIERKNOPF		1	St	
9	14649	ADAPTER		1	St	
10	48031	ELEKTRONIK		1	St	
11	12090	SCHRAUBE 4,0X16		1	St	
12	15056	ZUGENTLASTUNGSSCHELLE		1	St	
13	14686	GEHÄUSE		1	St	X
14	12069	6-KT-MUTTER M4		1	St	
15	14078	TAPTITE SCHRAUBE M4X10		1	St	
16	19753	STATOR		1	St	
17	12006	KOHLEHALTER		1	St	X
18	30565	KOHLEBÜRSTE		1	St	X
19	12422	KUGELLAGER 6O7-2Z LT 2O		1	St	
20	16640	ANKER 6260KPL.N.KOLL		1	St	
21	11984	KUGELLAGER		1	St	
22	14628	STUETZSCH.22X16X1MM		1	St	
23	18188	MITTELSTÜCK		1	St	
24	12081	SCHRAUBE 4X40		1	St	
26	30272	ANLAUFSCHEIBE		1	St	
28	20487TKD	EXZENTER KPL.		1	St	
29	30406	WÄLZROLLE		1	St	
30	13692	SCHRAUBE M5X20		1	St	
32	30268	KULISSE		1	St	
33	20886	DISTANZROHR		1	St	
34	30405	FÜHRUNGSHÜLSE		1	St	
35	24577	STOESSEL		1	St	
36	12381	GLEITLAGER		1	St	
37	20491TKD	STOESSELFÜHRUNG		1	St	

Pos	Teilenummer	Benennung	Preis in €	Menge	Me	Verschleißteile
38	12931	SCHRAUBE CM 4X25 TORX		1	St	
39	22992	DICHTFILZ		1	St	X
40	30276	SPANNRING		1	St	X
41	24590	ZYL.SCHRAUBE		1	St	X
42	24578	SAEGEBLATTEINSATZ		1	St	X
44	12137	SCHRAUBE 4,0X19		1	St	
45	12091	SCHRAUBE KT 4,0X23		1	St	
50	18600	SAEGETISCH		1	St	X
53	30250	BLECHEINLAGE		1	St	
54	20507TKD	STUETZGABEL KPL.		1	St	X
56	12132	SCHEIBE A 5,3		1	St	
58	14461	ZYL.SCHRAUBE M5X25		1	St	
64	12207	SECHSK.SCHRAUBENDREHER SW 3		1	St	
65	17251	SPANREISSCHUTZ		1	St	X
71	22121	SCHALTLITZE 60 MM		1	St	
72	22906	SCHALTLITZE 250 MM		1	St	
73	22907	SCHALTLITZE 150 MM		1	St	
74	22909	SCHALTLITZE 270 MM		1	St	
75	19448	STUETZGUMMI		1	St	
77	22908	SCHALTLITZE 220 MM		1	St	
78	24598TKD	STOESSELFUEHRUNG KPL		1	St	
79	24587TKD	BAUGRUPPE STOESSEL		1	St	