1100 WS/1 125 (06051607)

CD-Kennung: CD 2011_05_30

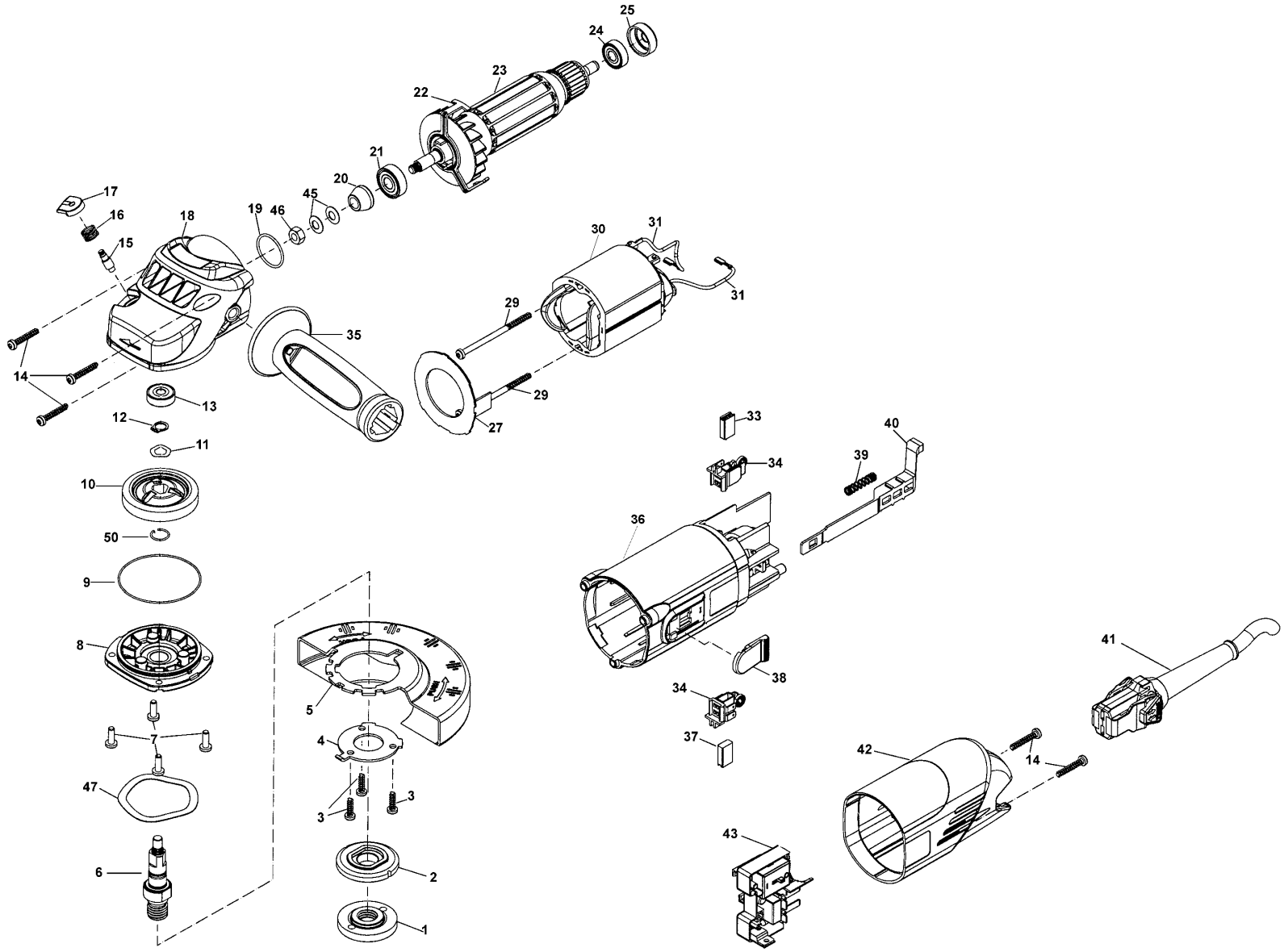

Pos	Teilenummer	Benennung	Preis in €	Menge	Me	Verschleißteile
1	26042	FLANSCHMUTTER-VERSCHLEISSTEIL		1	St	X
2	17595	SPANNFLANSCH-		1	St	X
3	12138	SCHRAUBE 4 X 13		1	St	
4	49883	RASTENFEDERBLECH		1	St	X
5	49881	SCHUTZHAUBE		1	St	X
6	36404	WERKZEUGAUFNAHME		1	St	
7	14945	SCHRAUBE 4 X 12		1	St	
8	49884	GETRIEBEFLANSCH		1	St	
9	26056	O-RING		1	St	X
10	36405	TELLERRAD		1	St	X
11	46917	FEDERSCHEIBE		1	St	
12	13795	SICHERUNGSR. A8X0,8		1	St	
13	46546	KUGELLAGER		1	St	
14	12091	SCHRAUBE KT 4,0X23		1	St	
15	35332	ARRETIERSTIFT		1	St	X
16	35416	DRUCKFEDER		1	St	
17	35348	ARRETIERKNOPF		1	St	X
18	48911	GETRIEBEGEHÄUSE KPL.		1	St	
19	19874	O-RING 22 X 1,5 NBR		1	St	X
20	36395	RITZEL		1	St	X
21	28507	KUGELLAGER 608 DD		1	St	X
22	36397	HALTEBLECH		1	St	
23	36429TKD	ANKER + LAGER B		1	St	
24	35632	KUGELLAGER 607		1	St	X
25	26050	GUMMILAGERTEIL		1	St	X
27	35333	LUFTLEITRING		1	St	
29	24832	KUNSTSTOFFSCHRAUBE 4 X 65		1	St	
30	36435TKD	STATOR MAXX POWER		1	St	
31	35487	LITZE 110 mm		1	St	
33	35363	KOHLEBÜRSTE		1	St	X

Pos	Teilenummer	Benennung	Preis in €	Menge	Me	Verschleißteile
34	35345	KOHLEHALTER		1	St	X
35	35449	HANDGRIFF		1	St	X
36	35327	MOTORGEHÄUSE		1	St	X
37	35635	KOHLEBÜRSTE MIT ABSCHALTORGAN		1	St	X
38	49923	SCHIEBESCHALTER		1	St	
39	35344	SCHALTFEDER		1	St	
40	35335	SCHALTGESTÄNGE		1	St	
41	27280	NETZKABELMODUL		1	St	X
42	35329	GEHÄUSEBECHER		1	St	X
43	35615	ENTSTÖRMODUL		1	St	
45	26938	TELLERFEDER 12,5X6,2X0,5		1	St	
46	14986	MUTTER M6		1	St	
47	49919	AUSGLEICHSCHEIBE		1	St	X
50	36296	SICHERUNGSRING		1	St	