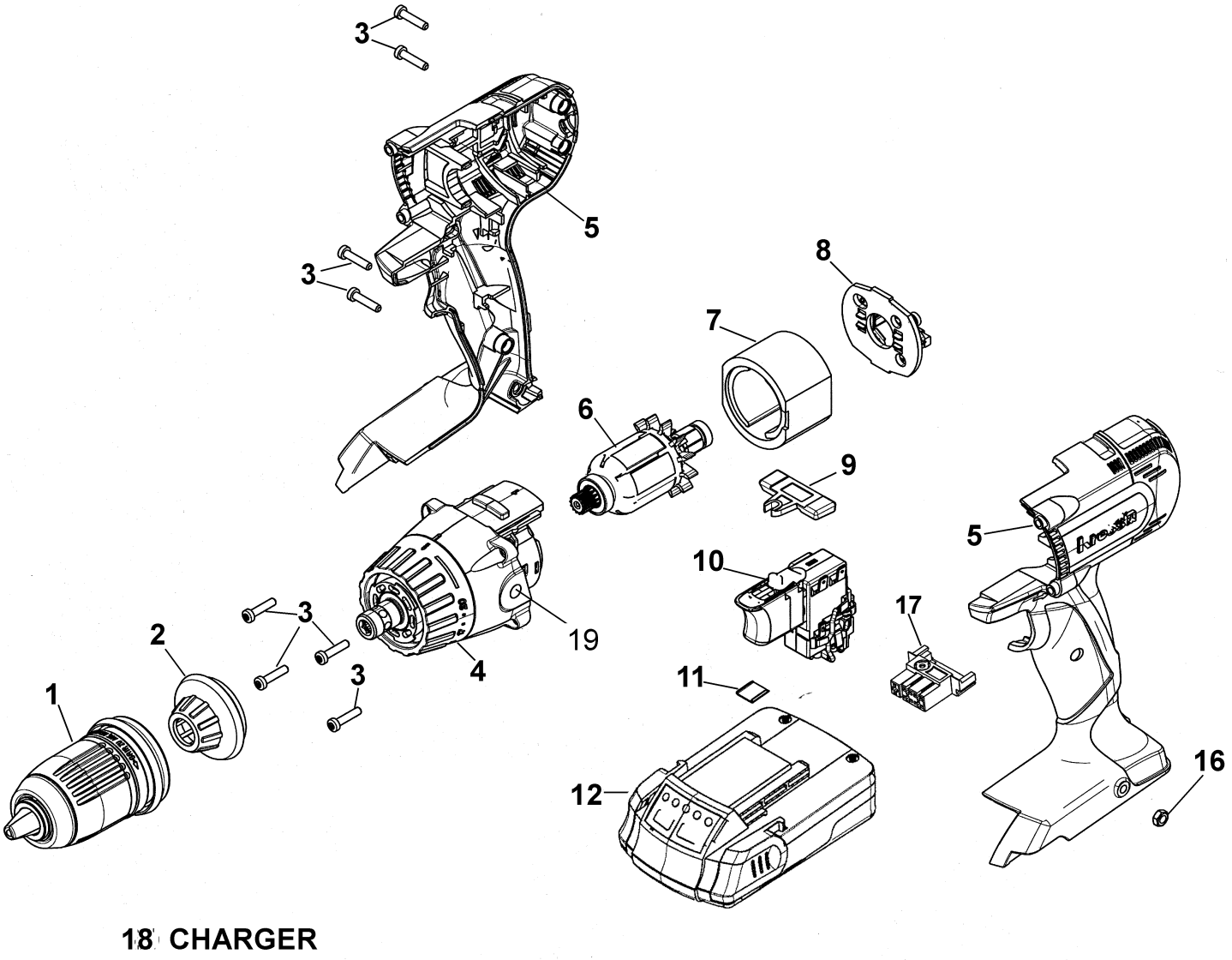

18 CHARGER

144 AFB 1,5 (12300101)

CD-Kennung: CD 2011_05_30

Pos	Teilenummer	Benennung	Preis in €	Menge	Me	Verschleißteile
1	49515	SCHNELLWECHSELBOHRFUTTER		1	St	X
2	49516	SCHUTZKAPPE		1	St	X
3	45983	LINSENSCHRAUBE		1	St	
4	49305	GETRIEBE		1	St	
5	49309	GEHÄUSE		1	St	X
6	49308	ANKER		1	St	X
7	49307	STATOR		1	St	
8	49298	KOHLEHALTER		1	St	X
9	49303	UMSCHALTSTÖßEL		1	St	
10	49296	ELEKTRONIKSCHALTER		1	St	
11	51874	KLEMMFEDER		1	St	
12	60318	AKKU 14,4 V/ 1,5 Ah (*Li-Ion)		1	St	X
16	12939	6-KT-MUTTER M4		1	St	
17	49335	KONTAKTIERUNG 14,4 V		1	St	X
18	49471TKD	SCHNELLLADEGERÄT CSL 30 LI		1	St	
19	39240	GUMMIKAPPE		1	St	X