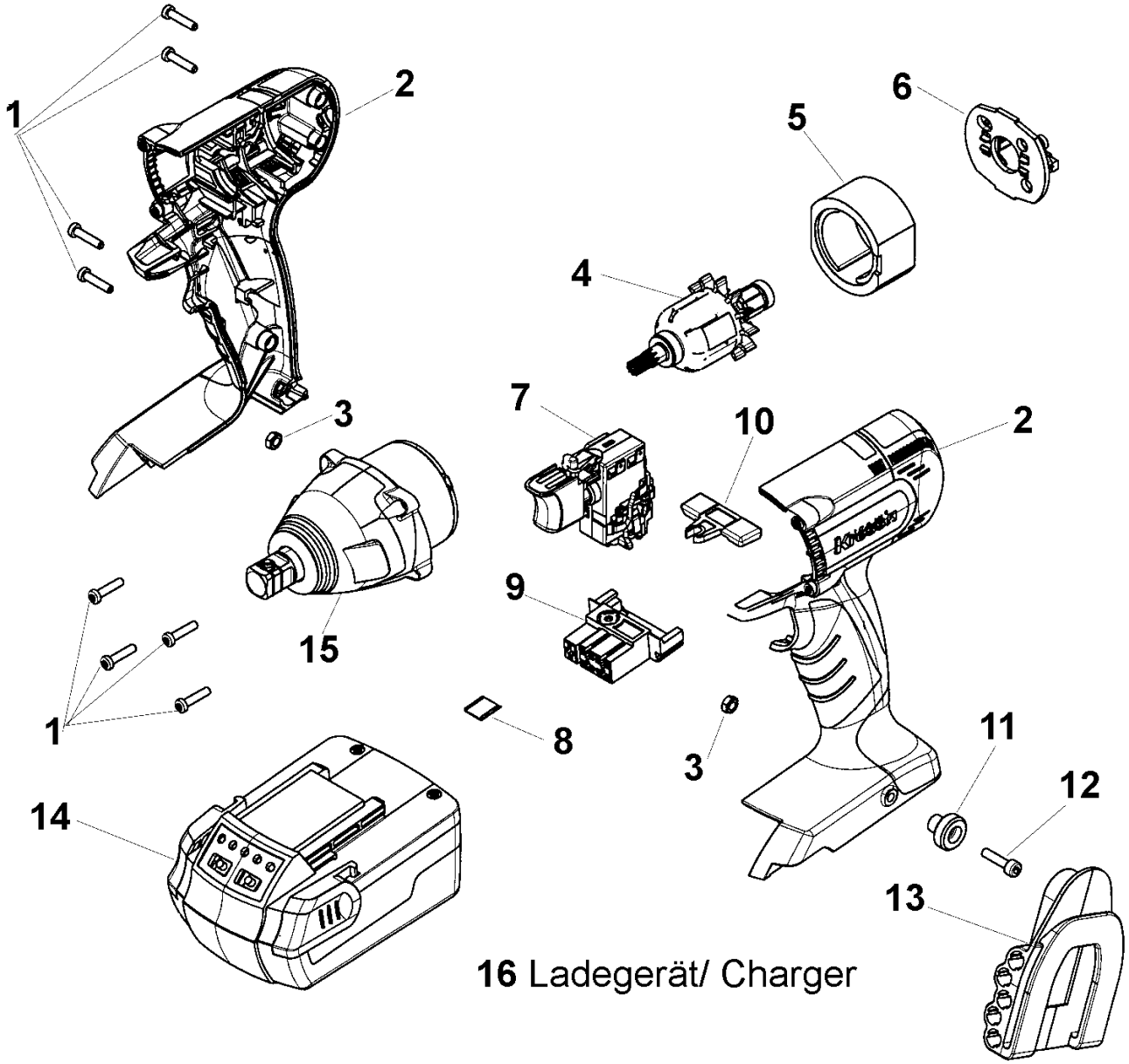
1
2
6
5
4
7
10
2
3
15
9
1
8
3
11
12
14
13
16 Ladegerät/ Charger

180 AFT-W 3,0 (12390201)

CD-Kennung: CD 2011_05_30

Pos	Teilenummer	Benennung	Preis in €	Menge	Me	Verschleißteile
1	45983	LINSENSCHRAUBE		1	St	
2	49316	GEHÄUSE		1	St	X
3	12939	6-KT-MUTTER M4		1	St	
4	49857	ANKER		1	St	
5	49314	STATOR		1	St	
6	60180	KOHLEHALTER		1	St	X
7	49296	ELEKTRONIKSCHALTER		1	St	
8	51874	KLEMMFEDER		1	St	
9	49336	KONTAKTIERUNG 18 V		1	St	X
10	49303	UMSCHALTSTÖßEL		1	St	
11	49519	GÜRTELZAPFEN		1	St	X
12	49518	ZYLINDERSCHRAUBE		1	St	
13	49517	GÜRTELHAKEN		1	St	X
14	60184	AKKU 18 V/ 3,0 Ah (*Li-Ion)		1	St	X
15	49855	GETRIEBE		1	St	X
16	49471	SCHNELLLADEGERÄT CSL 30 LI		1	St	