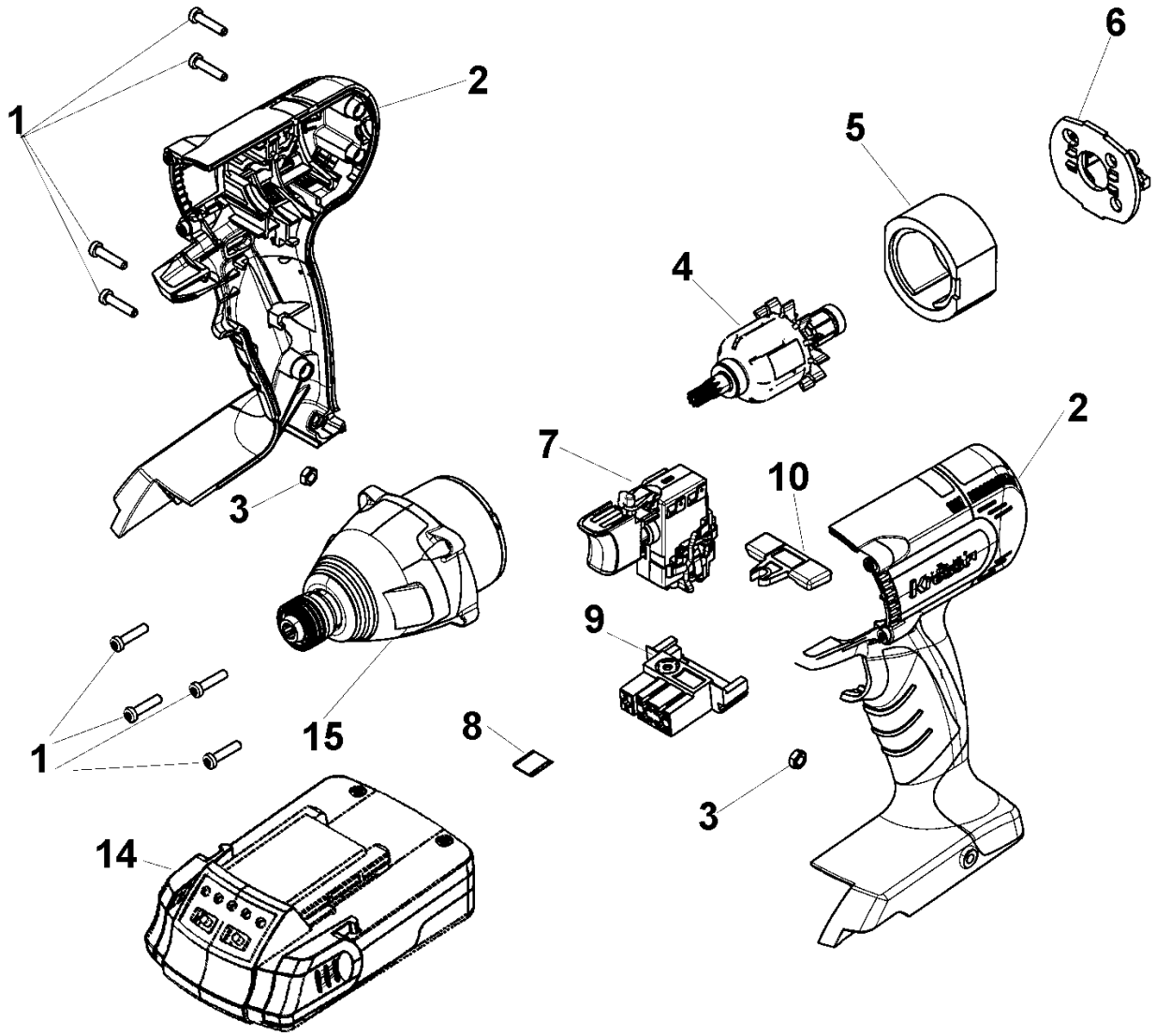

16 Ladegerät / Charger

180 AFT-D 1,5 (12380301)

CD-Kennung: CD 2011_05_30

Pos	Teilenummer	Benennung	Preis in €	Menge	Me	Verschleißteile
1	45983	LINSENSCHRAUBE		1	St	
2	49316	GEHÄUSE		1	St	X
3	12939	6-KT-MUTTER M4		1	St	
4	49857	ANKER		1	St	
5	49314	STATOR		1	St	
6	60180	KOHLEHALTER		1	St	X
7	49296	ELEKTRONIKSCHALTER		1	St	
8	51874	KLEMMFEDER		1	St	
9	49336	KONTAKTIERUNG 18 V		1	St	X
10	49303	UMSCHALTSTÖßEL		1	St	
14	60185	AKKU 18 V/ 1,5 Ah (*Li-Ion)		1	St	X
15	49311	GETRIEBE		1	St	X
16	49471	SCHNELLLADEGERÄT CSL 30 LI		1	St	